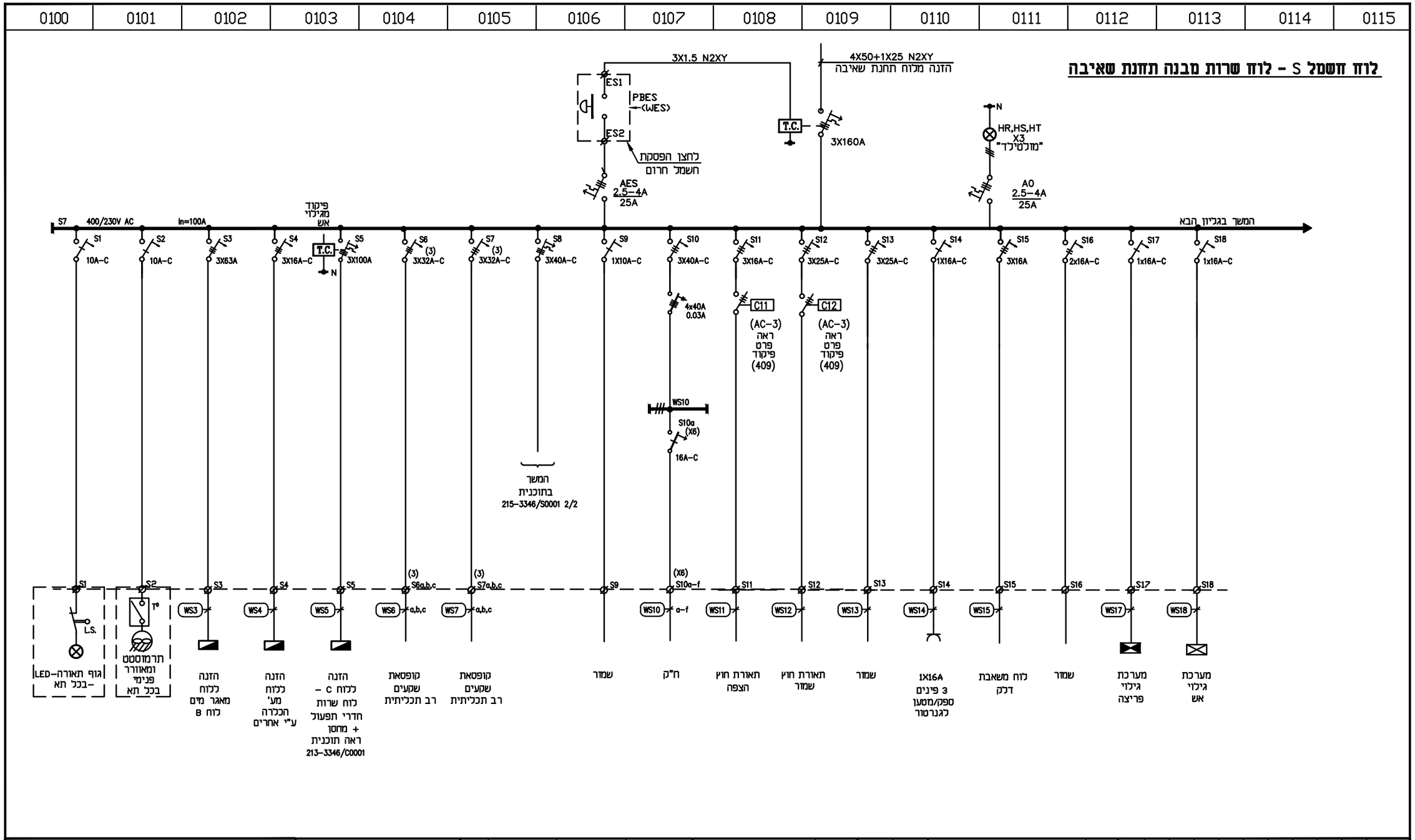

מטרה - וט הנדסת חשמל ובקרה 2009 בע"מ

METRA WATT
ELECTRICAL & CONTROL ENGINEERING

בית אמרגד, רח' חשמונאי 32
ת.ד. 7104 פתח תקוה 4951727
טלפון 03-9216440
דוא"ל office@metra-watt.com

FOR : עבור :

תאגיד מי גבעתיים

	לבצוע ○		למכרז ●		לעיון ○	
	תאריך	שם	תאריך	שם	תאריך	שם
בוצע			16.02.2025	דויה		
אישר			16.02.2025	משה		

PLANT: מאגר מים, מכון שאיבה ופיתוח - מצפור שלום גבעתיים

מתקן :

TITLE : לוח חשמל S - לוח שרות מבנה תחנת שאיבה

נושא :

DRW. No. שרטוט מס'	PAGE דף / FROM מתוך	REV. מהדורה	SCALE ק"מ	SIZE מידות
219-3346/S0001	1 / 2	01	%	297 x 420

נמבצע אחראי לבדיקת המידות ולהתאמתם במקומו על המבצע לבקר את כל המידות פרטי הציוד ופרטי פיקוד ועל כל טעות, אי התאמה עליו להודיע למתכנן. שרטוט זה הינו רכוש בלעדי של מטרה-וט בע"מ. אין להעתיק ממנו, להראותו לצד שלישי או להשתמש בו לכל מטרה שהיא ללא הרשאה בכתב ממטרה-וט בע"מ.

DESCRIPTION תיאור	DWG.No שרטוט מס'
REFERENCE DWG. שרטוטי סימוכין	

תאריך DATE	אישר APP

DESCRIPTION תיאור	No. מס'
REVISION מהדורה	

אדריכל	קונסטרוקטור	מזוג אויר	אינסטלציה	מעליות	בטיחות	קבלן	יזם	ניהול פרויקט	פיקוח	תאריך		
										יועצים		
										תפוצה		

0116	0117	0118	0119	0120	0121	0122	0123	0124	0125	0126	0127	0128	0129	0130	0131
			מאוררים במכון				שדה תאורת פנים בתחנת שאיבה								

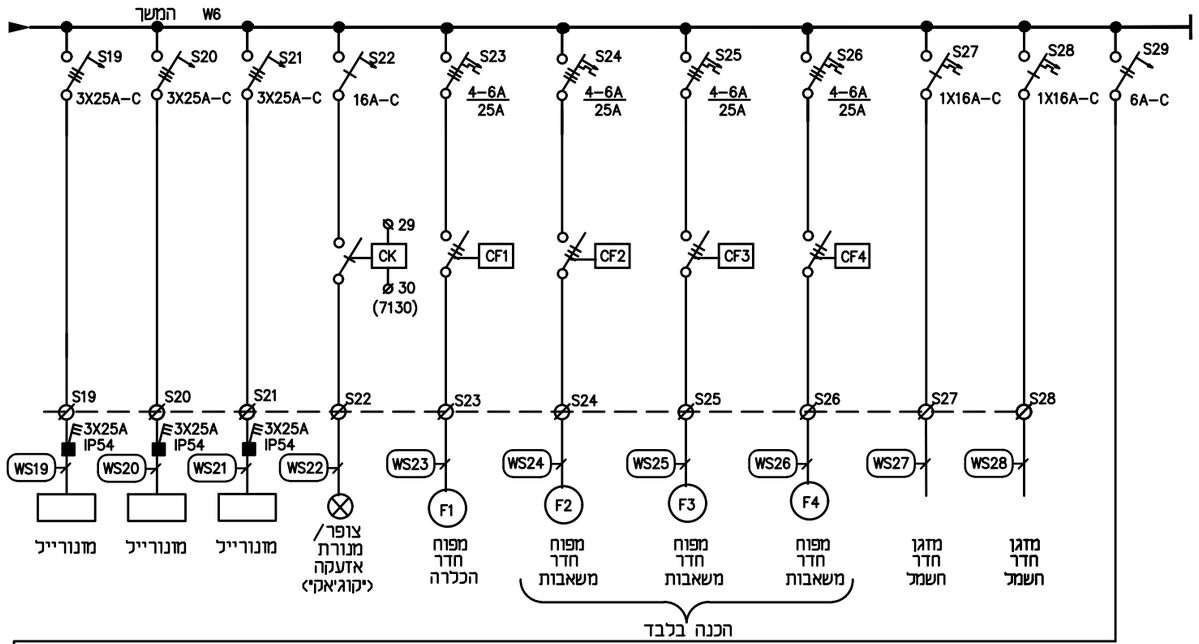

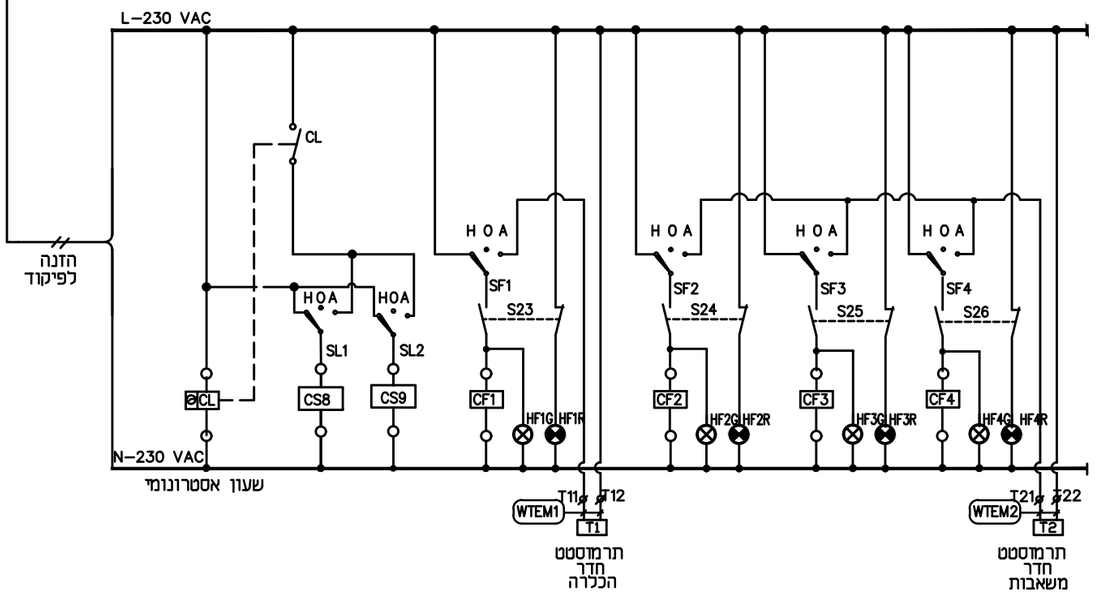

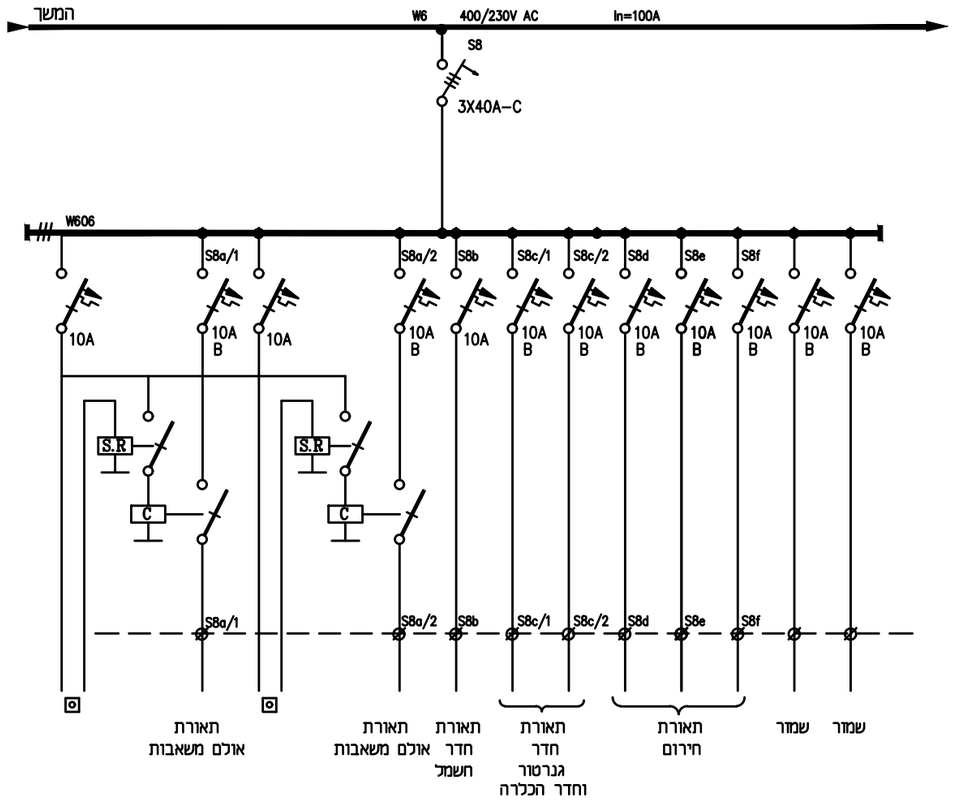

מטרה - וט הנדסת חשמל ובקרה 2009 בע"מ

METRA WATT
ELECTRICAL & CONTROL ENGINEERING
בית אמרגד, רח' חשמונאי 32
ת.ד. 7104 פתח תקוה 4951727
מלפון 03-9216440
דוא"ל office@metra-watt.com

FOR : עבור : תאגיד מי גבעתיים

	לעיון ○		למכרז ●		לבצוע ○	
	שם	תאריך	שם	תאריך	שם	תאריך
בוצע			זויה	16.02.2025		
אישר			משה	16.02.2025		

PLANT: מתקן : מאגר מים, מכון שאיבה ופיתוח - מצפור שלום גבעתיים

TITLE : נושא : לוח חשמל S – לוח שרות מבנה תחנת שאיבה – המשך

DRW. No. שרטוט מס'	PAGE דף / FROM מתוך	REV. מהדורה	SCALE ק"מ	SIZE מידות
220-3346/S0001	2 / 2	01	%	297 x 420

נמבצע אחראי לבדיקת המידות ולהתאמתם במקום! על המבצע לבקר את כל המידות פרטי הציוד ופרטי פיקוד ועל כל טעות, אי התאמה עליו להודיע למתכנן. שרטוט זה הינו רכוש בלעדי של מטרה-וט בע"מ. אין להעתיק ממנו, להראותו לצד שלישי או להשתמש בו לכל מטרה שהיא ללא הרשאה בכתב ממטרה-וט בע"מ.

DESCRIPTION תיאור	DWG.No. שרטוט מס'	תאריך DATE	אישר APP
REFERENCE DWG. שרטוטי סימוכין			

No. מס'	DESCRIPTION תיאור	מהדורה REVISION

אדריכל	קונסטרוקטור	מזגן אויר	אינסטלציה	מעליות	בטיחות	קבלן	יזם	ניהול פרויקט	פיקוח	
										תאריך
										יועצים
										תפוצה

סימון	מ-	אל-	2X(2X16) AWG מסוכך ומפותל	N2XY 3X3.5	N2XY 3X1.5	N2XY 5X1.5	N2XY 10X1.5	N2XY 20X1.5	N2XY 3X2.5	N2XY 5X2.5	N2XY 2X6	N2XY 5X6	N2XY 5X16	N2XY 3X35+1X16	N2XY 3X25+1X16	N2XY 3X3.5/.....	N2XY 3X3.5/.....	N2XY 3X3.5/.....	N2XY 3X3.5/.....	הערות
WS3	לוח חשמל S	הזנה ללוח B											X							
WS4	לוח חשמל S	הזנה ללוח מע' הכלרה								X										
WS5	לוח חשמל S	הזנה ללוח C													X					
WS6 a,b,c	לוח חשמל S	קופסת שקעים רב תכליתית										X								
WS7 a,b,c	לוח חשמל S	קופסת שקעים רב תכליתית										X								
WS8 a...f	לוח חשמל S	תאורת פנים			X															
WS9	לוח חשמל S	שמור																		
WS10 a...f	לוח חשמל S	חיבורי קיר							X											
WS11	לוח חשמל S	תאורת חוץ – הצפה								X										
WS12,WS13	לוח חשמל S	שמור																		
WS14	לוח חשמל S	שקע לספק מטען גנרטור							X											
WS15	לוח חשמל S	לוח משאבת דלק גנרטור								X										
WS16	לוח חשמל S	שמור																		
WS17	לוח חשמל S	מערכת גילוי פריצה							X											
WS18	לוח חשמל S	מערכת גילוי אש							X											
WS19	לוח חשמל S	מונורייל										X								
WS20	לוח חשמל S	מונורייל										X								
WS21	לוח חשמל S	מונורייל										X								
WS22	לוח חשמל S	מנורת אזעקה "קודאק"			X															
WS23	לוח חשמל S	מפוח חדר הכלרה								X										
WS24	לוח חשמל S	מפוח חדר משאבות								X										
WS25	לוח חשמל S	מפוח חדר משאבות								X										
WS26	לוח חשמל S	מפוח חדר משאבות								X										
WS27	לוח חשמל S	מזגן חדר חשמל							X											
WS28	לוח חשמל S	מזגן חדר חשמל							X											
WSTEM1	לוח חשמל S	טרמוסטט חדר			X															
WSTEM2	לוח חשמל S	טרמוסטט חדר			X															

מטרה - וט הנדסת חשמל ובקרה 2009 בע"מ
בית אמרגד, רח' השחם 32
ת.ד. 7104 פתח תקוה 4961727
טלפון 03-9216440
דוא"ל office@metra-watt.com
METRA WATT
ELECTRICAL & CONTROL ENGINEERING

FOR : עבור :

תאגיד מי גבעתיים

	לעיון ○		למכרז ●		לבצוע ○	
	שם	תאריך	שם	תאריך	שם	תאריך
בוצע			זויה	16.02.2025		
אישר			משה	16.02.2025		

PLANT: מתקן : **מאגר מים, מכון שאיבה ופיתוח - מצפור שלום גבעתיים**

TITLE : נושא : לוח חשמל S – לוח שרות מבנה תחנת שאיבה
רשימת כבלים

DRW. No. שרטוט מס'	PAGE דף / FROM מתוך	REV. מהדורה	SCALE ק"מ	SIZE מידות
221-3346/S0002	1 / 1	01	%	297 x 420

נמבצע אחראי לבדיקת המידות ולהתאמתם במקום!
על המבצע לבקר את כל המידות פרטי הציוד ופרטי פיקוד ועל כל טעות, אי התאמה עליו להודיע למתכנן.
שרטוט זה הינו רכוש בלעדי של מטרה–וט בע"מ.
אין להעתיק ממנו, להראותו לצד שלישי או להשתמש בו לכל מטרה שהיא ללא הרשאה בכתב ממטרה–וט בע"מ.

DESCRIPTION תיאור	DWG.No שרטוט מס'	תאריך DATE	אישר APP	DESCRIPTION תיאור	No. מס'
REFERENCE DWG. שרטוטי סימוכין				REVISION מהדורה	

אדריכל	קונסטרוקטור	מהנדס אויר	אינסטלציה	מעליות	בטיחות	קבלן	יזם	מנהל פרויקט	פיקוח	תאריך		
										יועצים		
										תפוצה		