PRODUCED BY AN AUTODESK EDUCATIONAL PRODUCT

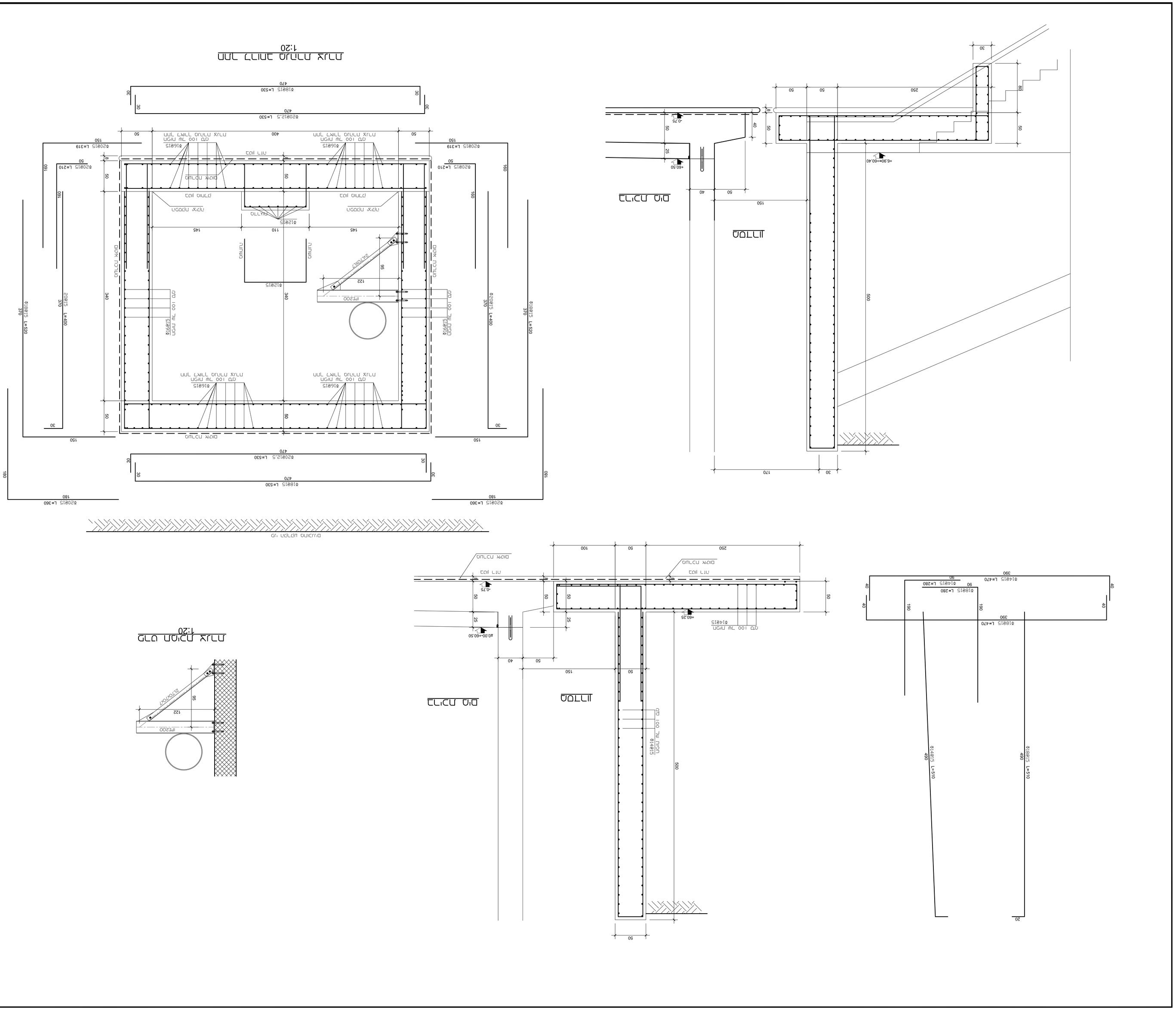
תכנית קומת יסודות
1:20
חתך A-A
1:20
חתך B-B
1:20
חתך C-C
1:20
חתך D-D
1:20
פרט מדרגות
1:20
פרט בור מים
1:20
מפרט יסודות
1:20
מפרט מדרגות
1:20
מפ