תוואי קיר מס' 2.5
קנ"מ 1:100

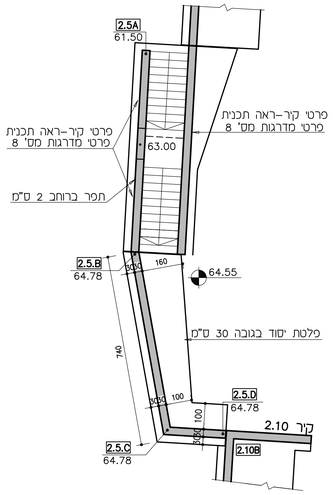

פריסת קיר 2.5
קנ"מ 1:50

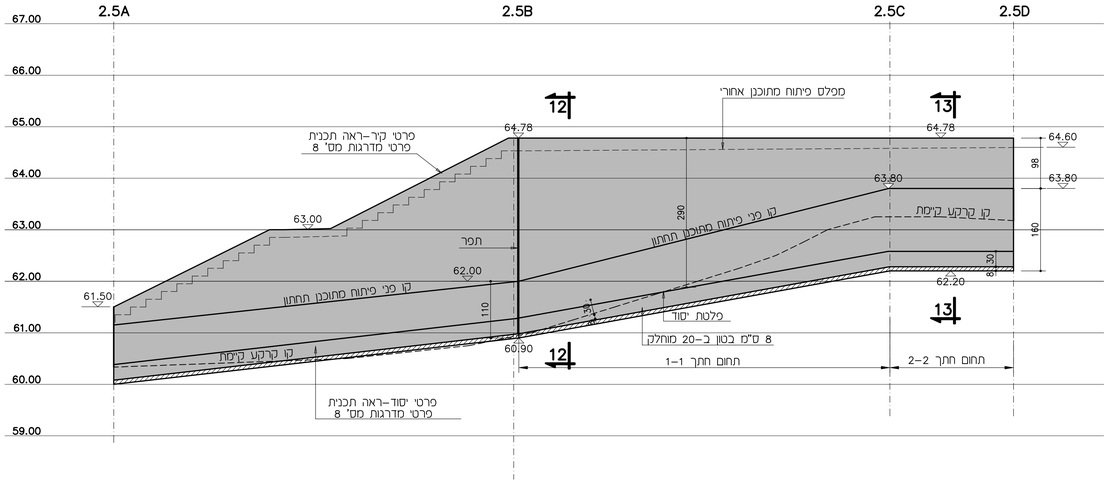

חתך 12-12
1:25

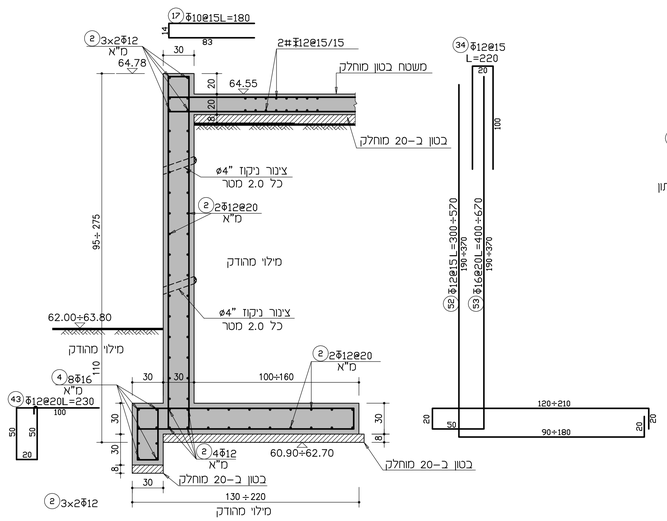

חתך 13-13
1:25

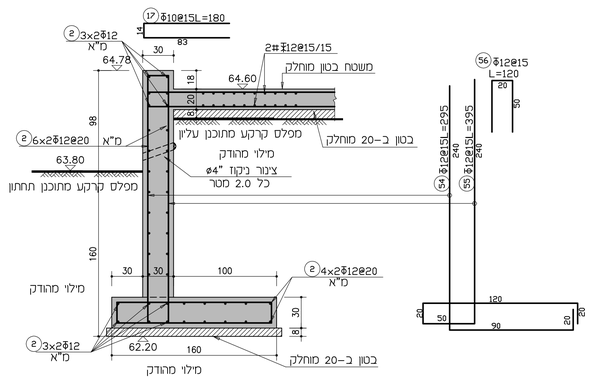

הערות:

1. סוג הבטון יהיה כדלקמן:
   1.1. בטון ב-20 בעובי 8 ס"מ מתחת למשטחי בטון וסלטות יסוד.
   1.2. בטון ב-40 בקירות, בפלטות יסוד ובמשטחי בטון.
2. סוג הברזל פ-500w.
3. חובה להזמין את המתכנן הקונסטרוקציה לצורך פיקוח עליון.
4. יש לבצע את עבודות העפר ואת כל העבודות הביסוס באישור בכתב של יועץ קרקע והביסוס.
5. יש לעבוד בתיאום מלא עם תכניות הפיתוח של מתכנן הפיתוח.
6. כל המידות וכל המדידות באתר יבוצעו ע"י מודד מוסמך ומנוסה.

הערה כללית:

כל הברזל הזיון המתואר בתכנית זו הוא מסוג פ-500w (ברזל רתיך) וסימונו ע"פ התקנים החדשים הוא-Φ_w

תאריך	הפצה

שינ סס	תאר השינ	אושר ע"י	תאריך	אושר

אינג' יצחק ביק - מהנדס בנין בע"מ
תכנון קונסטרוקציות - פיקוח - ניהול פרויקטים

Eng. Itzhak Bick
Civil Engineer
14 Apekan st.
TEL-AVIV ISRAEL
40600

Eng. Itzhak Bick
Civil Engineer - Structure Design

רחוב הפקאן 14 תל אביב מיקוד 40600
טל': 077-7657557 פקס: 077-7657693
נייד: 052-8211798
Email : itkbick@gmail.com
Internet : www.i-bick.com

יש זכויות יוצרים על החוכניות-אסור להעתיק ללא רשות

○	לביצוע
●	למכרז
○	לעיון

מאשרים		תאריך
שרטט	לילה הודדר	05.02.25
נבדק	בן יצחק	05.02.25
אשר ע"י		תאריך
		תאריך
		תאריך
		תאריך

עם הפרויקט
מאגר מים, מכון שאיבה ופיתוח-מצפור שלום גבעתים
תאגיד מי גבעתים
קירות תומכים
פרטי קיר 2.5
פריסות וחתכים

שרטט מספר	135	עם חסבון	MAI GIVATAIM
דף מתר כל הדפים	קנה מידה	קנה מידה להדפסה	מספר יום בשרטוט
	1:100 1:50 1:25	1=1	