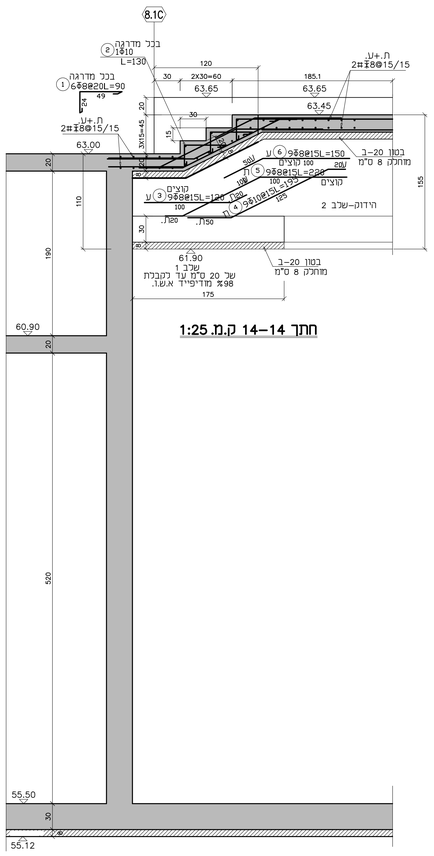


חתך 14–14 ק.מ. 1:25

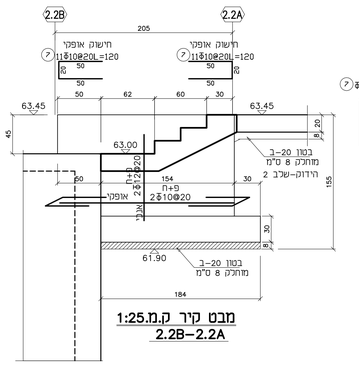


מבט קיר ק.מ.1:25
2.2B–2.2A

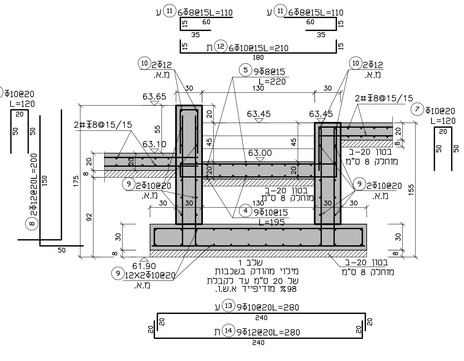


חתך 14A–14A ק.מ.1:25

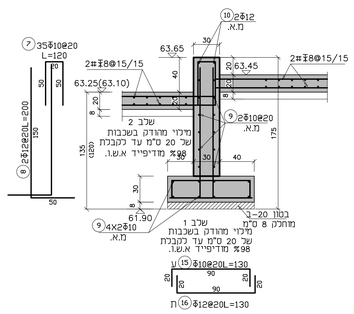


חתך 14B–14B ק.מ.1:25

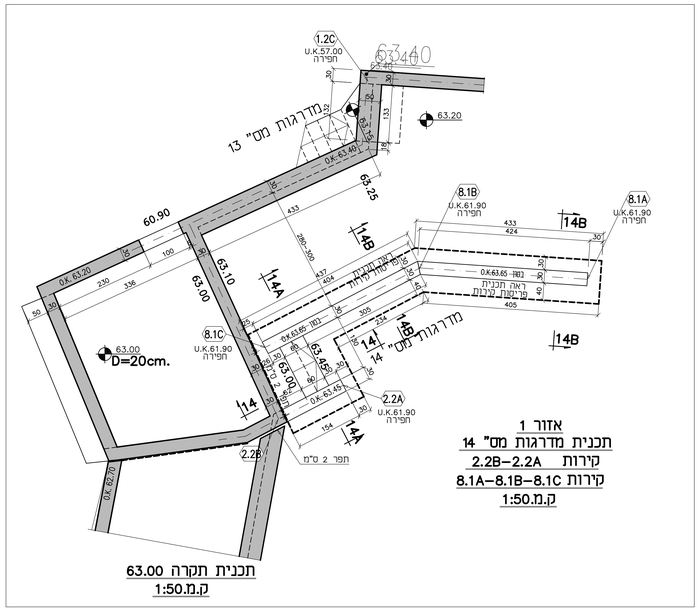


תכנית תקרה 63.00
ק.מ.1:50

## הערות:

1. סוג הבטון יהיה כדלקמן:
   1.1. בטון ב–20 בעובי 8 ס"ממתחת למשטחי בטון ופלטות יסוד.
   1.2. בטון ב–40 בקירות, בפלטות יסוד ומשטחי בטון.
2. סוג הברזל 9–500w.
3. חובה להזמין את המתכנן הטופוגרפי לצורך פיקוח עליון.
4. יש לבצע את העבודה העפר ואת כל העבודות הביטוס באישור בכתב של יועץ קרקע והביטוס.
5. יש לעבוד בתאום מלא עם תכניות הפיתוח של מתכנן הפיתוח.
6. כל המידות וכל המדידות באתר יבוצעו ע"י מודד מוסמך ומנוסה.

ברזל הזיון המתואר בתוכניות אלה
הוא מסוג פ–500W (ברזל רתיך)
וסימנו ע"פ התקנים החדשים Ø w

| | | |
|---|---|---|
| | | |
| | | |
| | | |